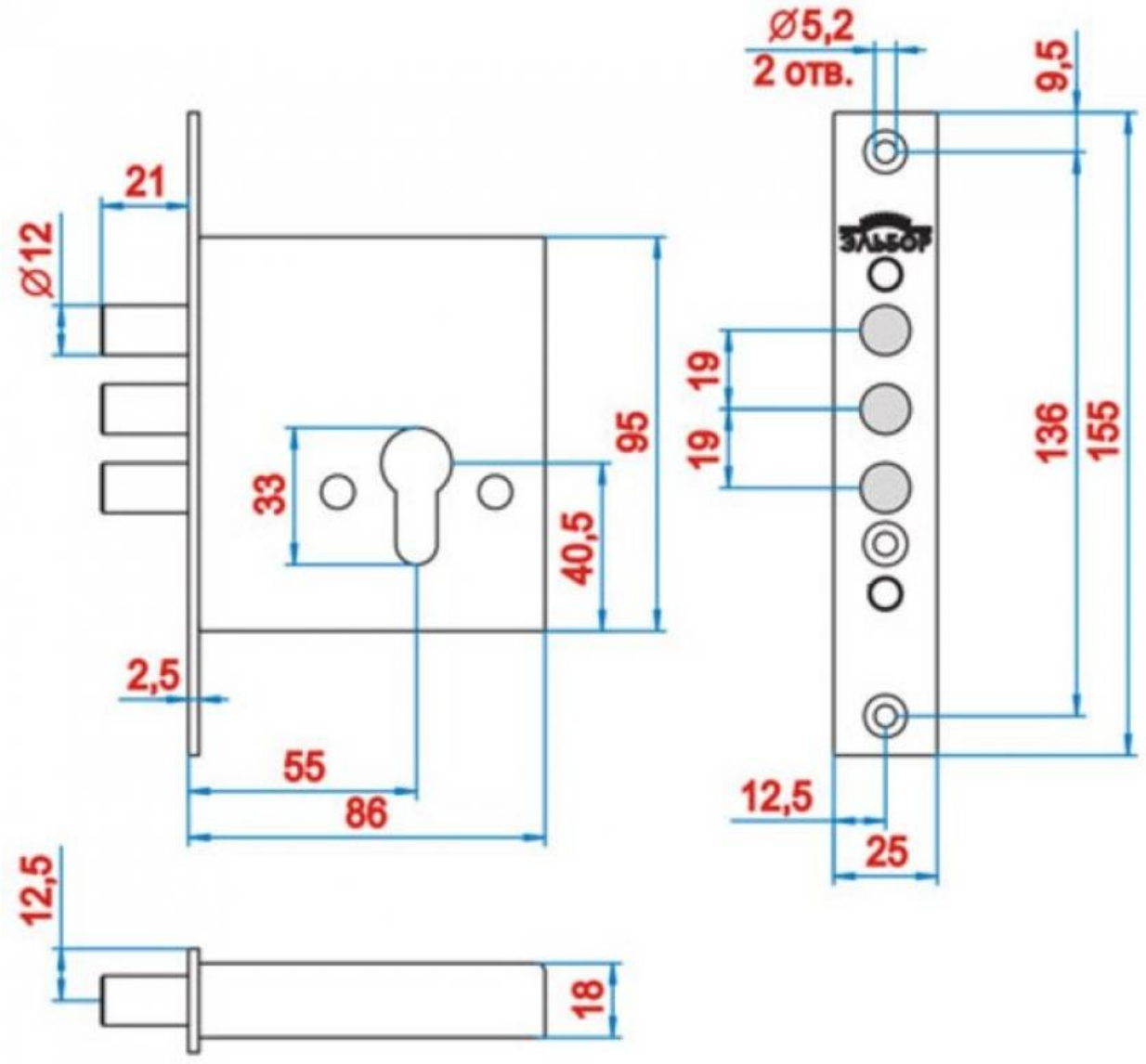
Ø5,2
2 отв.
9,5
21
Ø12
ЗАЛЬБОР
19
19
95
33
40,5
136
155
2,5
55
86
12,5
25
12,5
18